2018 Corporate Social Responsibility Report

企業社會責任報告書

TBI TBIMOTION®

目錄 CONTENTS

1.關於報告書 …… 1
1.1報告書簡介 1
1.2報告書內容 1
1.3報告書範疇 1
1.4報告書依據 1
1.5聯絡方式 1

2.經營者的話 …… 2
2.1董事長的話 3
2.2總經理的話 4
2.3TBI MOTION CSR願景與目標 5

3.公司概況 …… 8
3.1公司簡介與公司治理 9
3.2利害關係人鑑別與溝通 12
3.3風險評估及危機管理 14

4.環境永續發展 …… 16
4.1能源節約與管理 17
4.2汙染排放與廢棄物管理 18

5.和諧職場 …… 20
5.1人才發展與員工關係社會責任 21
5.2人員概況與員工福利 21
5.3多元化教育訓練 26
5.4建置安心的工作場所 28

6.客戶服務與供應商管理 …… 30
6.1客戶服務 31
6.2供應商關係 32

7.社會責任 …… 33
7.1敦親睦鄰的回饋 34
7.2產學合作 34

附錄-GRI 準則對照表 …… 35

1.
關於報告書

1.1報告書簡介

各位親愛的讀者，歡迎您閱讀全球傳動科技股份有限公司(簡稱:「全球傳動」、「我們」、「TBI MOTION」)企業社會責任報告書，本次為第三次發行報告書，邀請大家了解在人才培訓、企業永續經營努力的成果展現。

1.2報告書內容

本報告書的內容架構是依據全球報告倡議組織(Global Reporting Initiative, GRI)所發行之永續性報告指南GRI Standards版本撰寫，內容涵蓋利害關係人關注的各項重大性議題及全球傳動在經濟、環境及社會等面向的具體實踐。

1.3報告書範疇

報告期間為2017年1月1日至2018年12月31日，自發性每兩年發行一次，本報告書於2019年12月發行於全球傳動科技股份有限公司網站，本報告書未經由公正第三方查證及提出保證，自2020年起改為自發性每年發行一次。

1.4報告書依據

本報告書內容中所揭露的議題透過內外部不同管道收集514份問卷調查而來。數據資料來源為全球傳動自行統計及調查;財務數據為經過資誠會計師事務所簽證後之公開資訊，部分統計數據則引用政府機關網站公開發布之資料，本(2018)年報告書與「2016年企業社會責任報告書」相較，並無資訊重編的影響與報告範疇的明顯差異。

1.5聯絡方式

若您對於本報告書有任何疑問或建議，歡迎藉由下列管道傳達讓我們知道，我們會持續改善與進步。

聯絡人:人力資源部 陳依珮

地址:新北市樹林區三多路123號

電話:+886-2-2689-2689#2305

E-mail:peggy.chen@tbimotion.com.tw

網站: http://www.tbimotion.com.tw/

全球傳動科技股份有限公司
TBI MOTION Technology Co., Ltd.
股票代號
4540
TBI
TBIMOTION

2. 經營者的話

2.1 董事長的話

2018 年受中美貿易戰影響，造成新興市場及開發中國家經濟動盪，連帶影響美、歐、日等主要經濟體及台灣，使得下半年全球景氣轉為保守。全球傳動透過不斷深耕技術創新、提升品質產品、以及客製化產品等手段加強核心競爭力之外，同時拓展新市場。持續落實「協同合作、追求卓越、不斷創新、永續經營」的理念，關注市場脈動，透過不斷的學習、累積能量，除了持續提升研發和製造的能力外，也將朝向為客戶提供整體解決方案，往傳動元件解決方案提供者發展，並進行有系統的追蹤、管理原物料中禁限用物質及有害物質，全球傳動以相同標準要求供應商，將此視為雙方共同努力的目標，一同落實企業社會責任。

近年來因自動化及機器人需求大爆發，來自中國人工薪資的全面上漲，加上中國政府提出「中國製造2025」後，產業界也在政府支持下，大量引進自動化與機器人設備。全球傳動提供各產業自動化需求的重要零組件，智慧製造已是當前全球製造產業的發展趨勢。

在未來不管面對多嚴峻的產業環境，全球傳動將積極調整營運方向，持續與客戶共同開發合作，不斷推動研發技術的創新、成本效益優勢，提供研發高品質與客製化的產品，提升產品競爭力。

李清崑

2.2總經理的話

2018年為全球傳動重要的里程碑，全球傳動正式掛牌上市，公司1986年成立至今已邁向33年，公司穩健的經營模式並以「取之於社會，用之於社會」之精神實現各項企業社會責任。

員工是企業夥伴，為了使人才永續發展，我們除了提供每位同仁完善的教育訓練外，近年來我們努力縮短產學之間的落差，並透過產學合作，讓學生於在校期間有機會先瞭解及體驗產業界的經營與發展策略，提早培養未來踏入職場所需之能力，使教育與產業緊密連結。於此同時，我們透過與台北科技大學合作舉辦「全球傳動智能自動化創意實作競賽」，廣邀全國機械相關科系參與活動。透過競賽的展現鏈結產學資源，吸引優秀學生投入競賽來獲取實作經驗，成為啟發產業創新的能量，目前已邁入第五屆，未來競賽場地將擴大至北部、中部、南部，吸引更多學生參與並延續這股研發及技術能量。

全球傳動在2018年進行組織改革及新產品不斷的推成出新，並秉持誠信、專業、創新、品質、合作五大價值理念，創造優勢環境與服務，滿足客戶需求共創雙贏的理念。在傳動元件領域成為兼具高品質專業製造及解決方案的最佳夥伴，實現科技無限可能的願景。

今後全球傳動仍然會秉持著公司永續經營的理念及企業社會責任的政策規範，落實企業應有的社會責任，也希望各界利害關係人，持續給我們鼓勵與支持，讓我們為世界更美好的未來盡一分心力。

李進勝

2.3 TBI MOTION CSR願景與目標

2.3.1願景

1.成為全世界專業傳動元件的標竿，並帶動上、下游的競爭力。

2.讓每一位員工以TBI MOTION為榮。

3.為股東創造一定的獲利比例。

4.持續響應政府環保政策及為世界綠能環境盡心盡力。

TBI MOTION-五大價值

2.3.2目標

1.遵循公司治理實務守則、誠信經營守則，建置有效治理架構及相關道德標準及事項，以健全公司治理。

2.致力於提升各項資源之利用效率，並使用對環境負荷衝擊低之再生物料，使地球資源能永續利用。

3.興建與強化相關環境保護處理設施，以避免汙染水、空氣與土地；並盡最大努力減少對人類健康與環境之不利影響。

4.遵循國際公認之勞動人權，如關懷弱勢族群、禁用童工、杜絕職場霸凌、消除各種形式之強迫勞動、消除僱傭與就業歧視等，並確認其人力資源運用政策無差別待遇，落實就業、雇用條件、薪酬、福利、訓練、考評與升遷機會之平等及公允。

5.為員工之職涯發展創造良好環境，並建立有效之職涯能力發展培訓畫。

6.對產品與服務負責並重視，確保產品及服務資訊之透明及安全性，制定且公開其消費者權益政策，並落實於營運活動，以防止產品或服務損害消費者權益、健康與安全。

7.藉由商業活動、實物捐贈、企業志工服務或其他公益專業服務，參與關於社區發展及社區教育之公民組織、慈善公益團體及地方政府機構之相關活動，以促進社區發展。

全球傳動公司簡介

設立時間:1986年7月9日

董事長:李清崑

總經理:李進勝

資本額: 9.66億元

主要產品:滾珠螺桿、線性滑軌、滾珠花鍵及單軸機器人

員工人數:1087人

營業總部:樹林廠

廠區面積:66,120平方米

2.3.3公司歷史沿革

1986

TBI

全台第一家精密轉造級滾珠螺桿廠

轉造級滾珠螺桿

1988

台中精密研磨級滾珠螺桿廠設立

研磨級滾珠螺桿

1995

中小企業模範工廠

停車場專用滾珠螺桿

1996

國家發明銅牌獎

1998

ISO:9001

2002

COMTOP

2005

土城廠擴廠

2010

TBI TBIMOTION

成立鶯歌廠

滾珠花鍵

2011

線性滑軌

2013

台灣精品

-滾珠螺桿-S系列
-線性滑軌-TR系列
-滾珠花鍵-SLF系列

2014

通過興櫃

台灣精品

-旋轉式滾珠螺桿花鍵
-微型滾珠線性滑軌TM-N/7M
-微型滾珠線性滑軌TM-N/9M

2015

台灣精品

-高精度旋轉式滾珠螺桿花鍵NSH/NSV
-高Dm-N滾珠螺桿SFY

2016

樹林營運總部落成

2017

單軸機器人

2018

台灣精品

單軸機器人-KP系列

TBI MOTION
TBI
Innovative Power of
Transmission Technology

3. 公司概況

3.1公司簡介與公司治理

3.1.1公司介紹、沿革、組織

全球傳動科技股份有限公司成立於1986年7月9日，前身為台灣滾珠、全球滾珠，我們以誠信、專業、合作、創新、品質為核心價值，我們擁有超過30年以上深厚的技術實力，不斷創新改變，整合研發、業務團隊，以客戶需求為導向，提升市場競爭力，成為兼具高品質專業製造及解決方案的最佳夥伴。

健全的公司治理制度是企業永續發展的必要條件之一，2018年全球傳動正式上市，股票代碼為4540，全球傳動依證券交易法、公司法等相關法令執行實務規範，確保公司健全發展以保障投資人及利害關係人之權益。

3.1.2產品服務技術

公司的主要產品為:單軸機器人、旋轉系列、滾珠花鍵、滾珠螺桿、線性滑軌。傳動元件為機械的核心元件，機械沒有它就動不了，因此產品的應用很廣泛，應用範圍為:自動化工業、機器人工業、半導體工業、工具機機械、醫療級產業、綠能設備、停車場設備等相關產業。

全球傳動以產品開發、客戶需求為導向，為了讓大家使用全球傳動的產品，我們提供各項多元服務，使產品在運用上更加順暢。

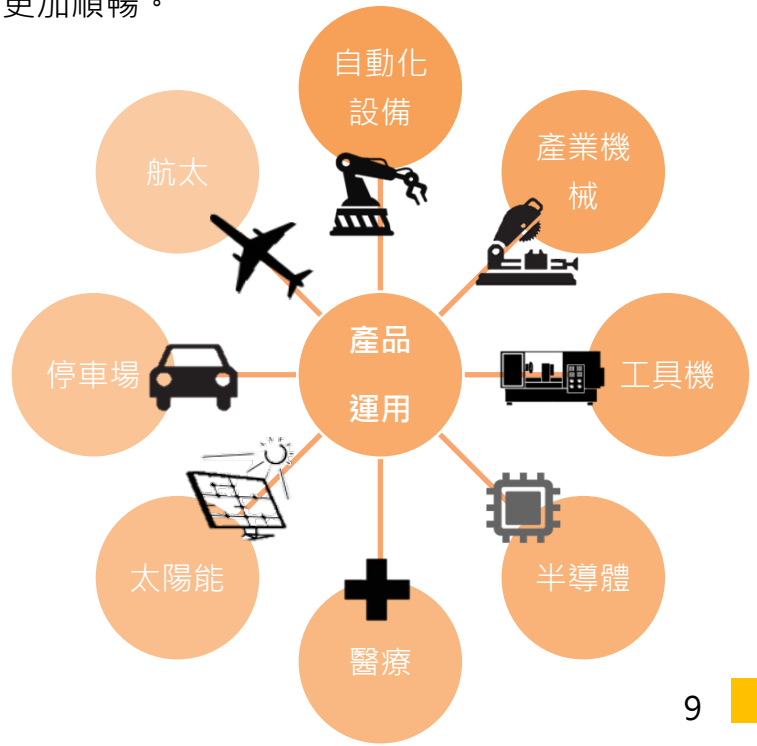

3.1.3財務績效

全球傳動2017年營業收入淨額為27億、2018年營業收入淨額為34.1億；2017年稅後淨利為2.13億元，每股盈餘2.5元；2018年稅後淨利為6.17億元，每股盈餘6.93元。財務狀況較2016年好，2017年中國市場需求，導致訂單量大幅提升，2018年第二季後受到中美貿易戰等政經因素之影響，我們採取觀望的態度，出貨時間往後延長或暫時不出貨，因而影響營收金額。

(一)營業計劃實施成果　　單位：新台幣千元；每股盈餘：元

項目＼年度	2018年度	2017年度
營業收入淨額	3,418,356	2,709,435
營業成本	2,220,742	2,034,680
營業毛利	1,197,614	674,755
營業費用	428,692	331,532
營業利益	768,922	343,233
稅前淨利	784,952	266,821
稅後淨利	617,615	213,472
每股盈餘(元)	6.93	2.5

(二)財務收支與獲利能力分析　　單位：新台幣千元；每股盈餘：元

項目＼年度		2018年度	2017年度
財務結構	負債占資產比率(%)	39.51	56.27
	長期資金占固定資產比率(%)	210.88	139.41
獲利能力	資產報酬率(%)	13.13	6.16
	股東權益報酬率(%)	23.74	13.13
	稅前純益占實收資本比率(%)	81.19	31.29
	純益率(%)	18.18	7.88
	每股盈餘(元)	6.93	2.5

3.1.4組織架構

本公司最高治理單位為董事會，為持續完善公司治理管理架構、提升營運績效，以落實企業社會責任，全球傳動建構完整的公司治理架構，設置薪酬委員會及稽核室，以健全董事會職能、維護利害關係人權益並以公平透明的方式揭露公司資訊。

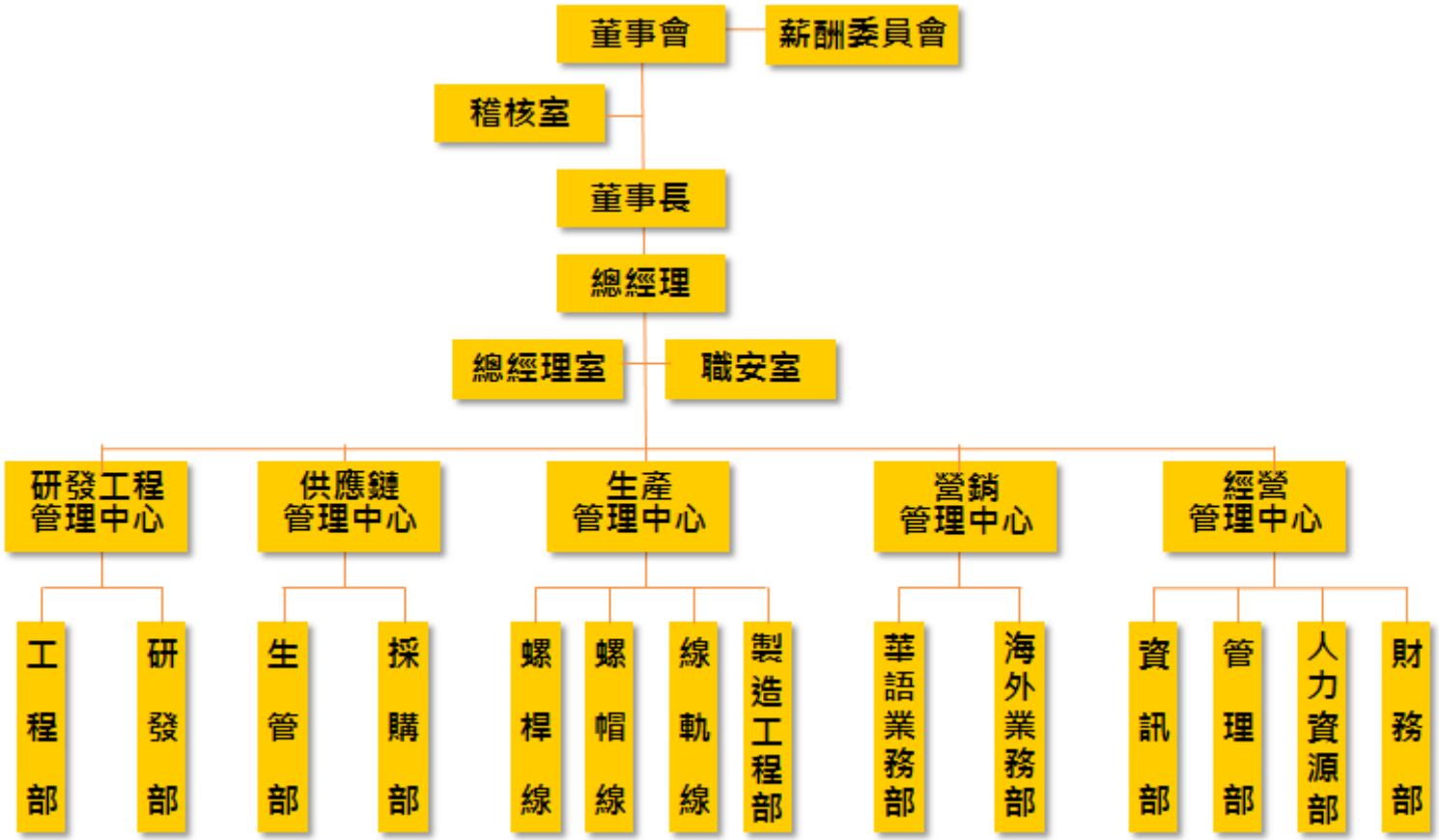

3.2利害關係人鑑別與溝通

3.2.1利害關係人及重大考量面鑑別方式

企業社會責任推動的過程中，利害關係人所扮演的角色非常重要，透過利害關係人所關注的議題檢視我們所做的成效及未來能持續改善的方向。我們提供問卷給利害關係人，總共回收514份問卷，其中員工著重的議題為職業健康與安全、訓練與教育、勞資關係。揭露的數據係來自公司自行統計與調查結果；財務數據來源，係經會計師認證後公開發表的資訊；法令規定檢測之數據，均經由公正機構量測或認證，並以一般慣用的數值描述方式呈現。利用此方式，鑑別出全球傳動之利害相關者為員工同仁、股東、客戶、供應商、學校、政府機關、公協會與社區居民。

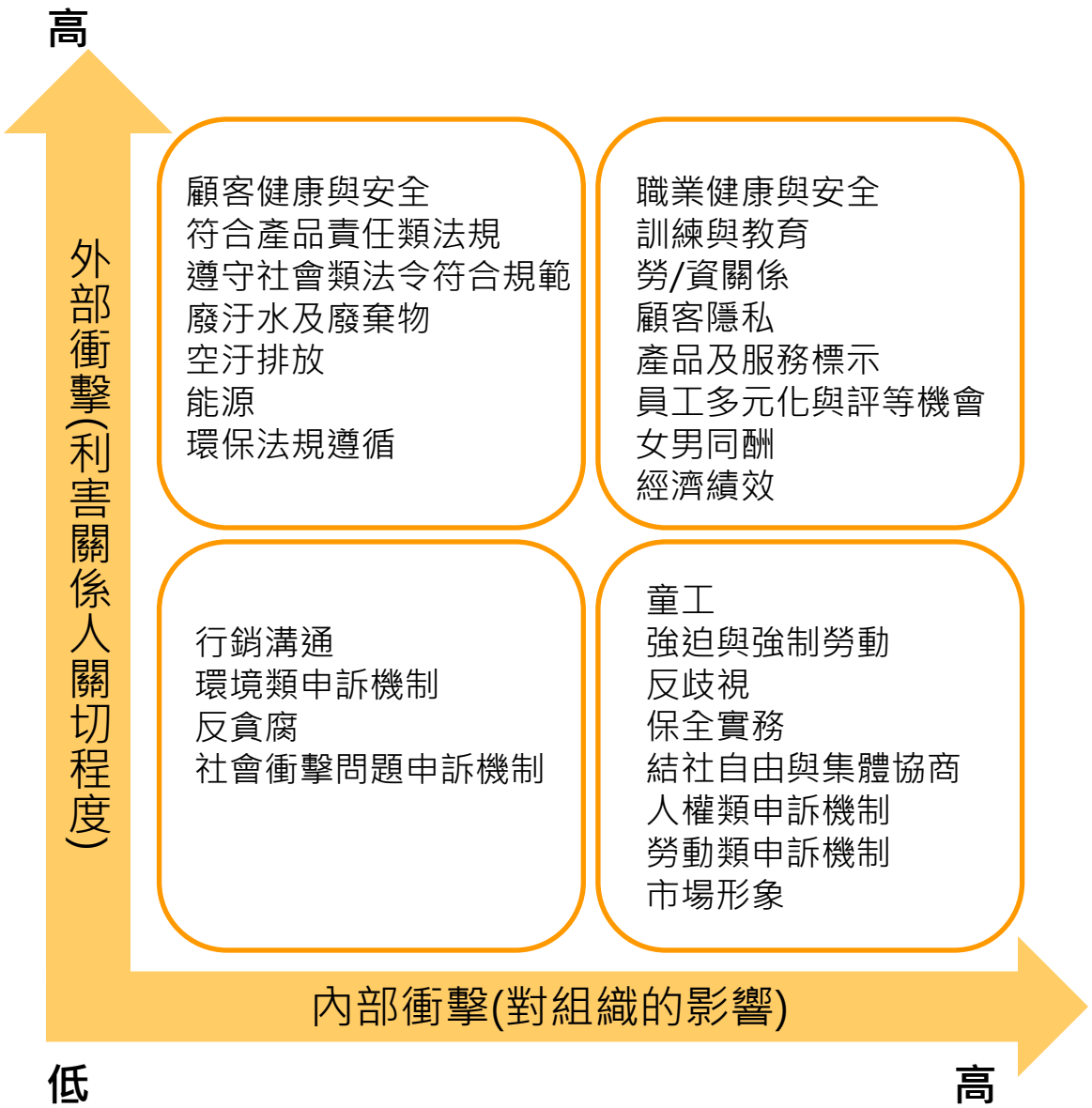

3.2.2利害關係人溝通

全球傳動藉由各種溝通管道與機制，與利害關係人相互交流，並將利害關係人關注議題納入公司組織發展與營運策略中，同時做為本報告書揭露之基礎。

利害關係人	溝通管道
員工	申訴信箱、內部公告/電子郵件、勞資會議、部門會議
投資人	股東大會、公開資訊觀測站、公司網頁
客戶	客戶滿意度調查表、客服專線、經銷商會議、不定期拜訪、電子郵件
學校	產學合作工作會議、不定期專案會議
供應商	供應商評鑑會議、不定期稽核與訪談
政府機關	公文往來、電郵、政令宣導說明會
公協會	會員大會、研討會、教育訓練
社區	地區聯誼會、會員大會、教育訓練

3.2.3參與協會&公會

全球傳動參與「台灣機械工業同業公會」、「台灣區工具機暨零組件工業同業公會」、「台灣電子設備協會」，協助政府經濟政策與工業法令優化，以及國內外機械產業之調查、統計、研究、改良與發展事項並促成國內外技術合作之連結，加強推動產業合作、活絡產業人力資源。另外，為了因應新電子商務的來臨，我們也加入了TeA全球傳動也參與「國際扶輪社」，以服務全國各地區及各扶輪社為職志，鼓勵並協助發動捐款，協助賑災，為台灣的未來發展、技術提升及弱勢關注盡棉薄之力。

3.3風險評估及危機管理

全球傳動風險管理的目的為在於採取適當的分析，可提早評估潛在風險、以提供管理階層透過企業風險管理制度降低或減少風險，並將風險管理制度融入日常營運活動中，以調整經營策略、提高經營績效，並達成持續穩定成長及永續經營的使命。

●誠信經營

李進勝總經理以身作則，不接受業務往來招待，並制訂規範、宣導，嚴格要求全體員工遵守不得為本人獲第三人之利益，接受廠商招待、收取回扣等賄賂行為。為了落實反貪污政策，全球傳動在會議及教育訓練場合都會向員工宣導，並且制定了誠信經營守則，來宣告全球傳動誠信經營的原則，所以全球傳動2017-2018年沒有發生貪污情事。

●內部管控嚴密＆落實稽核制度

為避免機密文件外流及流程的不嚴謹，公司內部將定期會有人更新防火牆，並且在每個文件都會有一個浮水印及資訊安全碼。同時透過稽核單位不定期查核檢驗，讓機密文件流失或因流程疏失導致公司的損失風險降至最低。

●禁用童工政策

為確保兒童身心健康及受教育權利，且響應全球的禁用童工政策，全球傳動嚴格禁止禁用童工，並且要求供應商或外包商因透過產學合作而有使用未達法定年齡之建教生，全球傳動將要求其遵守相關法令規定，以保障建教生之權利。

●遵行政府法規與健全勞資溝通管道

人力資源部與管理部配合法令的修正，透過公告與教育訓練向員工宣導並且要求員工恪遵法令，強化員工法令概念，並透過勞資會議及申訴管道方式來讓員工有表達管道，協助員工解決實務所遇到的困難。

4. 環境永續發展

全球傳動秉持著環保與製造並重，永續發展的經營理念，除致力於品質管理外，對於汙染防治、工業減廢及環境保護方面，我們承諾採取以下環境保護策略：

1.環境管理系統有效運作，落實環境管理，汙染防治，持續改善之精神，降低環境衝擊為促進責任照顧及永續發展，本公司對環境保護抱持著責無旁貸之態度，並承諾加強汙染預防、工業減廢、持續改善，降低對自然環境之衝擊。

2.加強製程改善、汙染防治設備作業之管制，配合環保要求定期檢查，並符合法令要求落實製程及設備之點檢、維護與人員操作標準，有效提升產品良率減少廢品之產生，並確實符合法規之要求。

3.節能減碳、回收再利用，減少資源消耗，以落實汙染預防減少高汙染性化學物質之使用量，持續落實汙染預防之製程外，並提出有效管理方案，減少資源之耗用。

4.加強教育訓練，提升全員環保認知，以徹底落實環保責任實施全面教育導宣導，增強全體員工的環保意識，並擬定年度計畫，持續提升員工之環保認知，並努力提升社會的滿意度。

4.1能源節約與管理

能源使用過多會產生過多的CO2，將造成環境衝擊影響很大，也會產生造成溫室效應。配合政府節能減碳，是全球傳動永續經營及盡社會責任主要方向之一。全球傳動能源耗用主要為電力與汽油部份，針對設備耗能管理方面分為兩個方向進行：

●生產設備：針對各生產線獨立之生產模式，調整其待機時間與模式，以自動化程式控制各產線之待機時間，以降低不必要能耗。

●照明系統：照明系統評估將廠內各區域更換為LED燈具，並藉由更換時間調整照度並降低能耗。

2018年總用電量為2017年兩倍，因2018年接單量增加，產線呈現不停機的狀態，使得總用電量增加。

單位：度

年度	區域	總用電度數/年
2017	樹林廠	14,072,480
2018	樹林廠	28,952,800

●CO_2排放量

因2018年訂單量增加，2018年總用電量為2017年的兩倍，進而影響2018年CO_2排放量也為2017年的兩倍。

單位：kg/ CO_2

年度	2017年	2018年
總碳排放量	7,846,217.5	15,480,163.95

●汽油使用量

公務車:淘汰舊型公務車，改採購油電混合車來取代汽油，或採購低油耗車型汽車節省汽油。

搭乘大眾運輸工具:員工於國內外出時可盡量選擇大眾運輸工具搭乘。

單位：kg/ L

年度	2017年	2018年
總里程數/年	136,572	104,477
總油耗公升數/年	18,409	16,703
平均油耗km/L	7.419	6.255

4.2汙染排放與廢棄物管理

全球傳動於報告期間並無任何有害物質排入土壤的狀況發生。本公司無違反巴賽爾協定附錄之一、二、三與八則條文，亦無運輸至國外之廢棄物。

●廢棄物管理

全球傳動產出之廢棄物多半屬於可回收利用性質，無產出任何有害廢棄物，對於無法回收之一般事業廢棄物，採取焚化處理，依其屬性類別進行不同處理方式：

1. 生活廢棄物與一般廢棄物(如生活垃圾等)：委託合格之清運商處理。
2. 再生資源：委請回收商處理(含產線之金屬、塑料廢品，生活廢棄之寶特瓶、鐵鋁罐、廢紙、廢塑膠等)。

本公司對於廢棄物的處理十分重視，一切均依照環保規範的標準與要求，2017年至2018年增加了近五百萬的費用。在廠區內我們會將各廢棄物及再生資源皆設置專區，每日定期檢查儲存區衛生，同時鼓勵全員參與環保運動。

廢棄物處理實施統計表

廢棄物分類	2017年		2018年	
	公斤	費用	公斤	費用
一般垃圾	130,948	824,969	206,660	1,291,366
廢油水	310,176	3,101,755	204,461	2,044,613
廢油土	372,860	3,915,070	8,980,000	9,429,000
廢砂輪	41,580	335,926	66,940	448,491
合計	855,563	8,177,720	9,458,061	13,213,470

●汙水管理

全球傳動排放水質皆符合汙水處理廠進廠標準。因全球傳動在熱處理製程上需要用大量冷水冷卻，所以屬於高耗水產業，為了落實水資源管理，將製程用水再處理後回收利用以延長水質壽命。

汙水排放處理實施統計表

總排水量統計(噸)	2017年		2018年	
廠別	排水量	修正值 扣除生活用水	排水量	修正值 扣除生活用水
樹林廠	54,766	54,488	68,451	68,173

每月平均排放水質(mg/l)	2017年		2018年	
排放項目	排放水質	排放標準值	排放水質	排放標準值
化學需氧量 C.O.D	36.36	100	39	100
懸浮固體 S.S	12.19	50	10.43	50

5. 和諧職場

5.1人才發展與員工關係社會責任

員工是公司重要的夥伴，全球傳動致力創造幸福安全職場，唯有健康快樂的員工，才能為公司帶來生產力與競爭力，因此公司非常重視員工的工作環境、發展與照顧，以及訓練與教育暨人權訓練推展等主題。公司致力推行企業社會責任、保障人權，並將其融入組織文化與日常營運，執行相對應的永續管理作為，亦妥善管理員工職業健康與安全的相關機制，以達成安全工作場所之目的，展現並達到對社會責任的長期承諾。

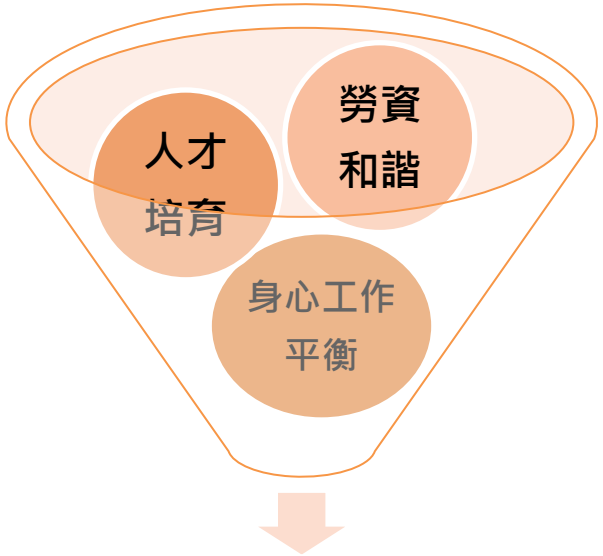

TBI 職場環境

5.2人員概況與員工福利

5.2.1人力聘僱

全球傳動2018年底員工人數為1087人，其中男、女生人數為832人(76.5%)、255人(23.5%)，平均年齡31.3歲，工作年資為3.7年，大部份的員工來自台灣，外籍員工為越南、菲律賓，總人數為155人，佔總員工為14.3%，實習生人數為76人，佔總員工為6.9%，2018年全球傳動共聘用12位身心障礙人士，優於法規要求2位，另外也聘僱印度人於業務單位，創造多元工作環境與機會。

2018年離職率為6.15%，與2016年離職率7.92%相比下降1.77%，離職率逐年下降，每位員工提出離職申請時，逐一進行訪談了解其離職原因，將員工提出的問題做為未來進步的方向，並實施員工激勵手法，使離職率逐年下降。

產學合作樹

年齡層分佈統計表

年齡層比例	男		女	
<20歲	34	4.09%	3	1%
20-30歲	418	50.24%	103	40.39%
31-40歲	293	35.22%	94	36.88%
41-50歲	65	7.81%	44	17.25%
51-60歲	15	1.8%	10	3.92%
>60歲	7	0.84%	1	0.39%
合計	832	100%	255	100%

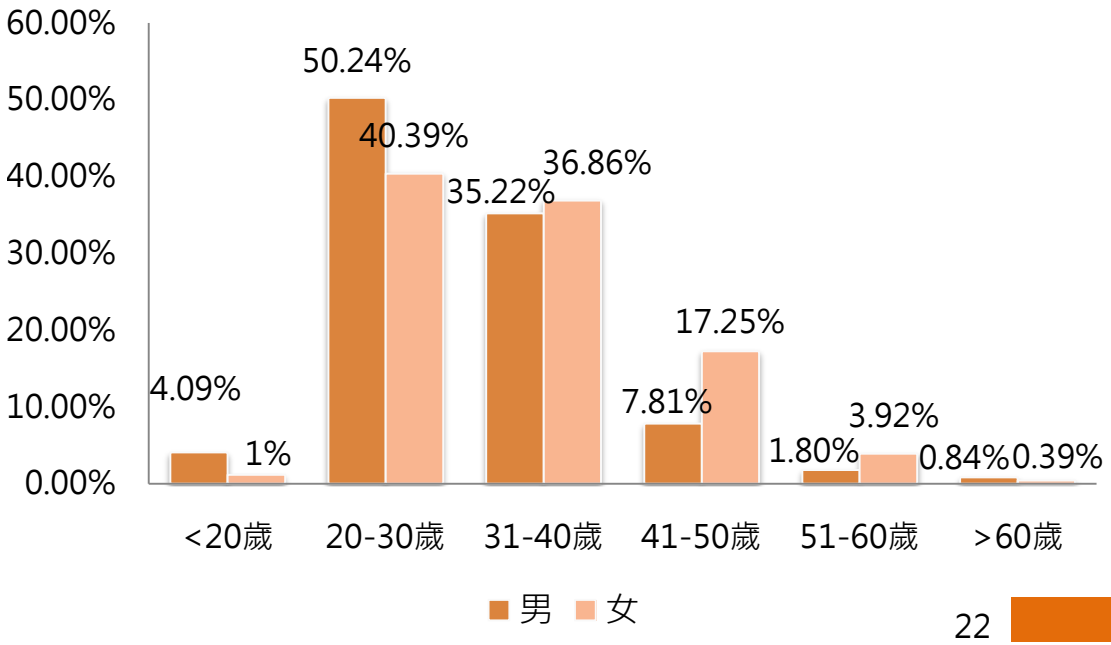

現職員工年資分佈統計表

年資比例	男		女	
<1年	77	9.25%	22	9%
1-5年	622	74.76%	171	67.06%
6-10年	86	10.34%	47	18.43%
11-15年	31	3.73%	9	3.53%
16-20年	12	1.44%	3	1.18%
>20年	4	0.48%	3	1.18%
合計	832	100%	255	100%

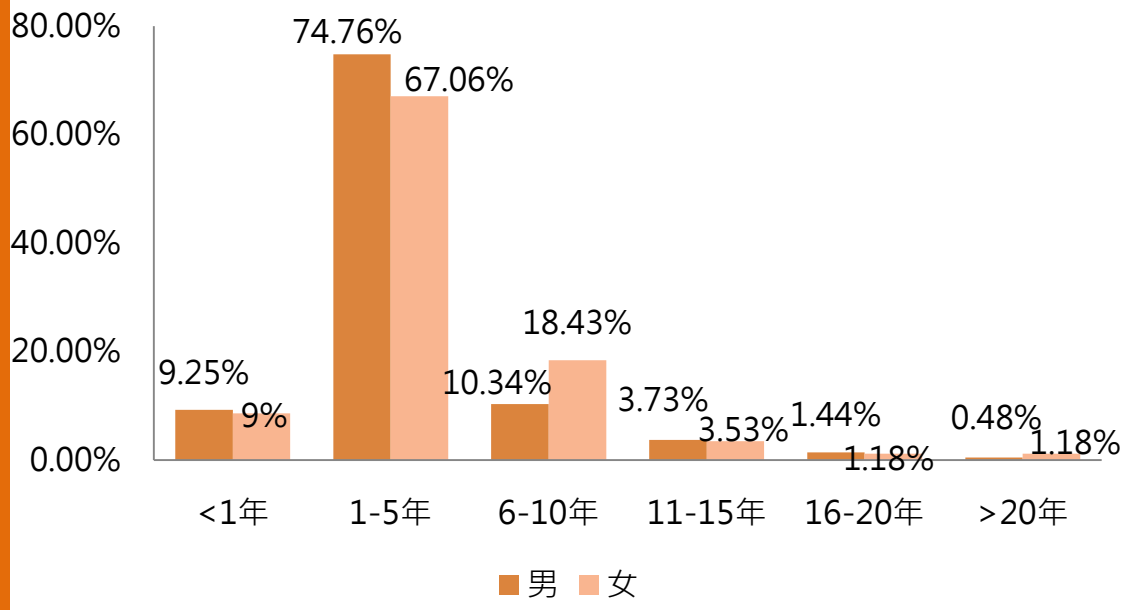

5.2.2員工權益

全球傳動不論性別、宗教、種族、國籍均一視同仁，透過多元化的招募管道，招聘優秀人才。本公司重視員工權利與義務，所以在「員工工作規則」及其他文件，明確宣示保護員工人權，包含基本法規要求、就業自由、禁止不當歧視與性騷擾，並透過多元化的溝通管道與員工互動溝通。

由於童工在體能、生理等限制因素，各國在勞工立法上均採取特別保護，我國在勞動基準法亦有相關保護規定，因此全球傳動均遵守相關法令，嚴密招募審查措施，以期防杜因作業失慎進用童工。迄2018 年止，本公司未有誤用童工情事發生，未來仍將持續落實各項招募管制作為，確保零進用童工目標之達成，保障兒童安全健康與正常發展，善盡企業社會責任。

全球傳動重視與員工溝通的管道，除設置員工意見箱，另外我們也每季召開勞資會議、月會與職工福利委員會來瞭解員工的想法與意見，結合在新人面試與離職面談，作為本公司在改善員工福利與權益的參考建議，提升公司管理效益的依據。

5.2.3薪資與福利

全球傳動的薪酬政策重視公平、公正，每年檢核公司薪資水平，保持員工的薪資具競爭力，並享有下列福利:

●完善的訓練發展

1.新進人員訓練：組織文化、產品介紹、資訊安全、職業安全衛生訓練及環境介紹

2.核心職能訓練：溝通能力、創新思考、團隊合作、時間管理、工作改善能力

3.專業職能訓練：作業流程訓練、部門專業技能、產業動脈講座

4.管理職能訓練：策略管理、管理能力、領導能力

●健全的公司福利

1.免費午餐

2.免費汽/機車停車位

3.免費夏/冬季制服

4.年終獎金

5.端午、中秋獎金

6.績效獎金

7.研發獎金

8.提案獎金

9.公傷慰問金

10.主管禮金補助

●良好的職工福利

1.五一勞動節禮金

2.生日禮金

3.部門聚餐

4.慶生餐會

5.婚喪補助

6.生育補助

7.住院補助

8.員工在職進修獎助學金

9.子女教育獎助學金

●周全的保險/健檢

1.免費年度員工健檢

2.免費員工團保

3.眷屬團保保費優惠

尾牙活動

路跑活動

慶生會

5.2.4 落實性別平等與優化的托嬰環境與托兒措施

全球傳動的薪酬核定為依據員工學經歷背景、專業知識、技術、職務類別來核定薪資，公司皆為同工同酬，不因性別、種族、宗教、婚姻狀況等有所不同。且全球傳動在主管分佈比例上男女比例相近，落實兩性平等。

在員工哺乳及托育設施，本公司每一棟均設有集乳室，內部設施完善，另為讓方便員工接送小孩，本公司福委會遴選合格的托兒所與幼稚園，並簽訂特約協定，讓員工可就近接送小孩上下班，減少三地奔波的狀況。

現職主管分佈統計表

主管分佈比例	男		女	
理級主管	27	3.25%	6	2%
課級主管	17	2.04%	9	3.53%
專業人員	155	18.63%	65	25.49%
基層人員	633	76.08%	175	68.63%
合計	832	100%	255	100%

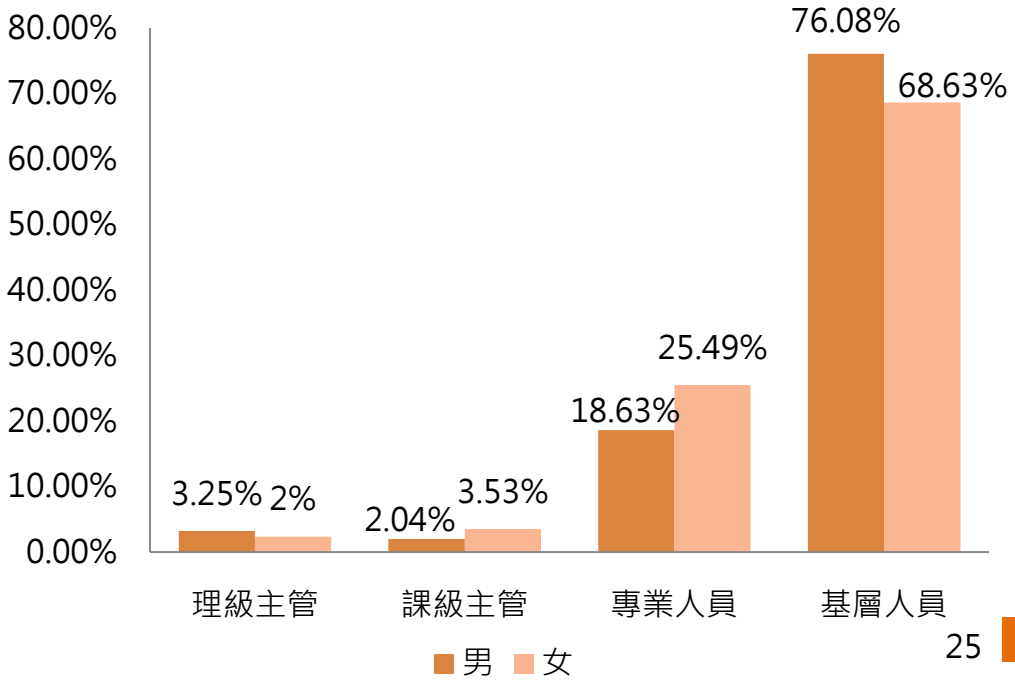

5.3多元化教育訓練

追求企業永續經營之企業社會責任的目標與承諾，公司致力於人才培育，人才培養為公司競爭力提升的核心關鍵。因目前社會現況為人才不足，全球傳動透過多元化的教育訓練方式，以員工職涯發展為目標，訓練屬於全球傳動的專業人才，從新人教育訓練到專業課程、管理課程，塑造同仁持續學習的良好習慣。

全球傳動於2018年由總經理帶領大家抱持著「只許成功，不許失敗」的決心全體總動員來推動TPS，在全球傳動這是一個生產流程全新概念的開始，也提升全體戰鬥力，培養自發性「發現問題、解決問題」的人才，進行持續改善，讓全員動起來。

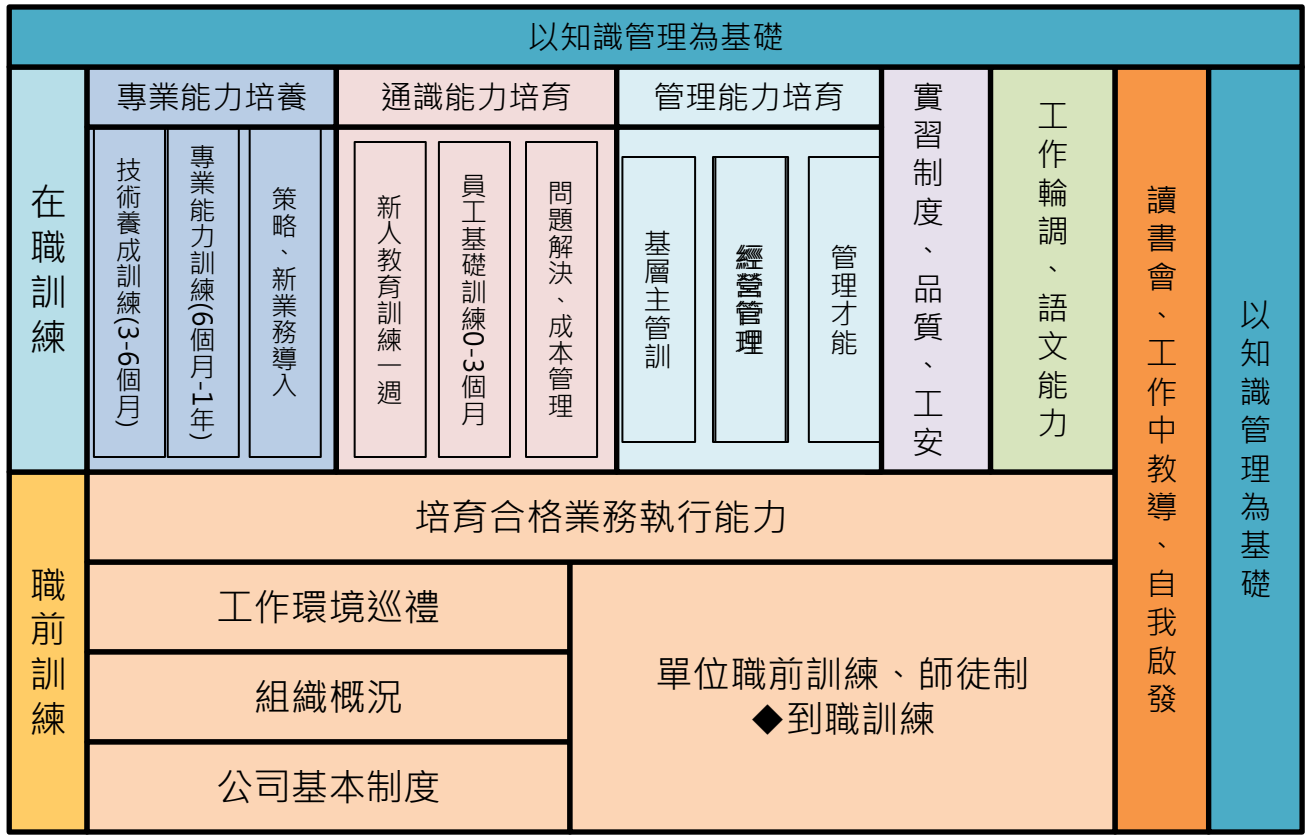

教育訓練分類表

TPS啟動大會

2018年公司分別透過內、外訓方式，共開辦792課次，超過8,116人次參加受訓課程，總訓練時數達42,319小時，平均每人訓練時數39小時，總計共投入333萬元。

教育訓練費用

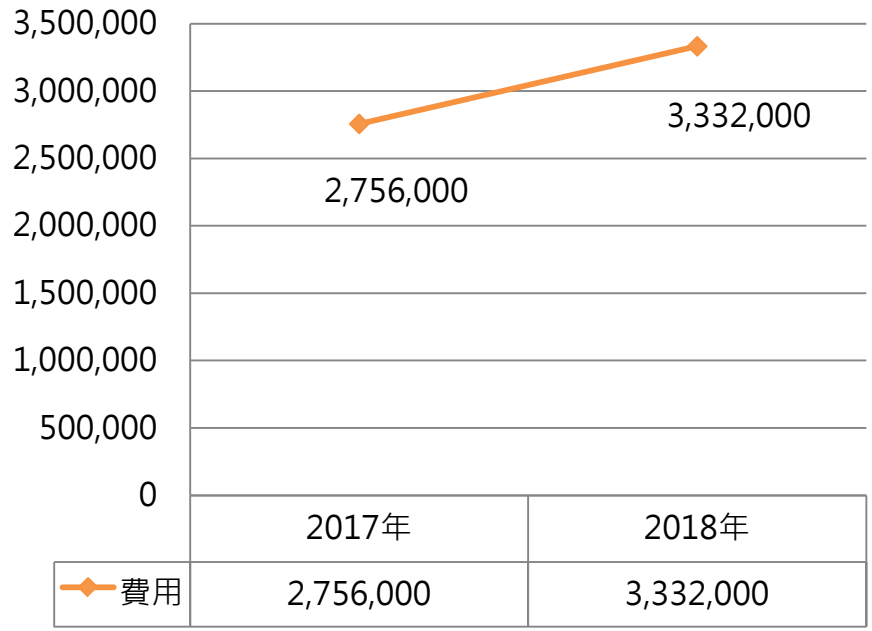

訓練成果分析統計表

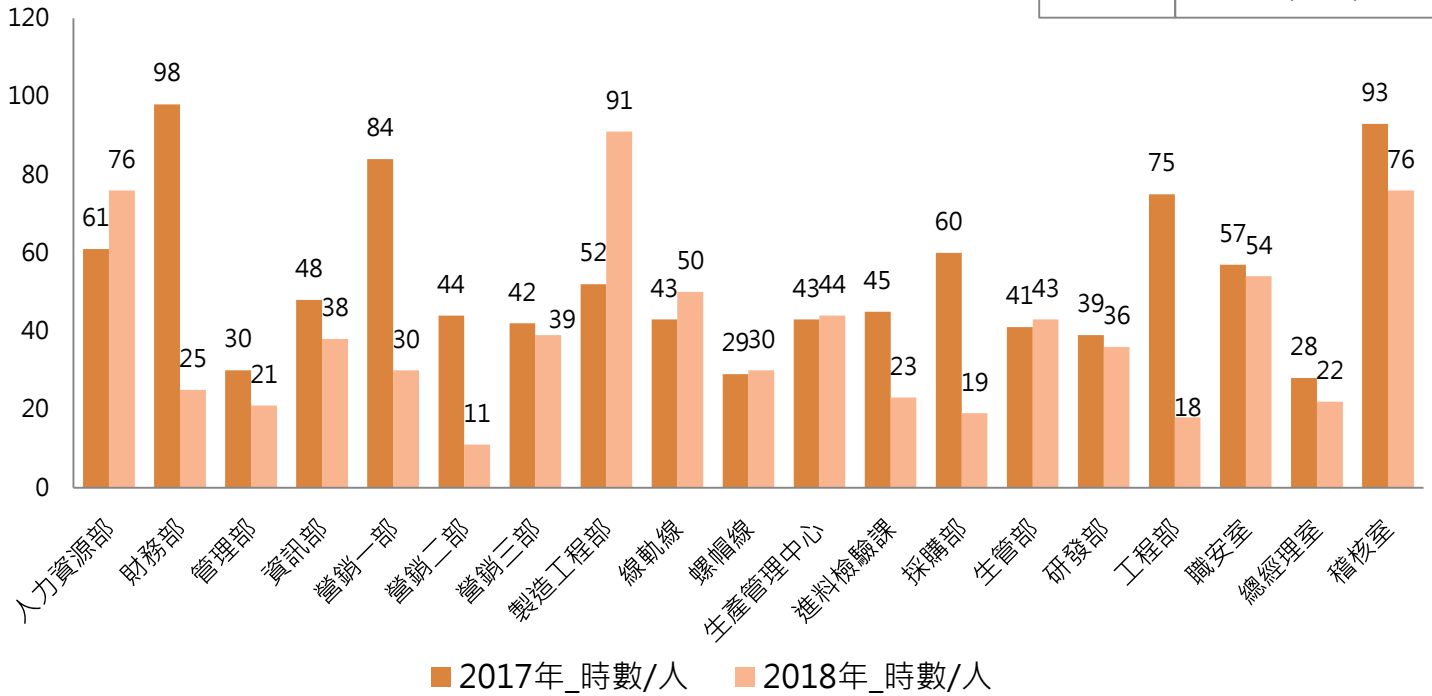

5.4建置安心的工作場所

全球傳動秉持著「誠信、專業、創新、品質、合作」的經營理念，並嚴格遵守國際與政府相關薪資法令，絕不會因為性別、宗教、種族、國籍、黨派之差異而有所不同，達成照顧每位員工之信念。

●廠區巡檢

我們了解安全的工作環境與產品品質有很大的關係，公司持續以ISO45001職業安全衛生管理系統為標準，並獨立設置職安室，負責維護廠區勞工安全衛生之工作。

●勞工個人防護

除了定期進行勞工作業環境檢測外，為了加強勞工作業中的個人防護，本公司針對各位員工崗位及實際作業需要，配發各類防護具用品給員工使用，同時也在各區設置防護具提醒標示進行職業病預防提醒，另設置專責單位進行員工個人防護具的培訓及督導，有效提升員工的個人防護意識。

●作業環境測定

全球傳動為了確保員工工作場所安全，公司每半年會對廠區進行作業環境測定，檢測作業委託合格機構執行，若作業環境檢測數據有異常，職安室均會研擬硬體改善方案或行政管理，期許員工能在安全的工作環境下作業。勞工作業環境測定報告由職安室統一歸檔留存，作為後續勞工特殊健康檢查之依據及各單位主管派工之參考，以預防廠內職業疾病發生。

●緊急應變演練

為提升員工對危機事件的緊急應變能力，能在第一時間處理危機，降低危機造成的傷害與後續的衝擊，在意外事故發生的第一時間內讓相關人員獲知情形，並立即採取應對的行動。公司設置緊急應變組織，也撰寫各項危機之應對流程及方案。此外每年皆會針對不同危機狀況進行演練，增加員工的危機處理能力及緊急應變意識。

●安全衛生教育

為提高員工安全衛生意識，全球傳動落實安全教育訓練的實施，凡新到職員工必須經過安全教育，才能進入工作崗位作業。在職員工則每年定期安排安全衛生教育訓練，訓練內容包括：安全生產規定、安全生產知識、危害預防、急救知識等。對於從事特種作業勞工需另外經過特種作業訓練取得資格證後，才可操作特種設備。承攬商入廠前，也必須接受相關安全教育，培訓完後方可進行施工作業。

年度職業傷害統計表

年度		2017	2018
平均總人數		834	1058
交通事故		11	3
輕微傷害		21	18
重大傷害		0	0
損失日數		15	0
失能傷害頻率(FR)	(失能傷害人數 *1000000)/總經歷工時	1.01	0
失能傷害嚴重率(SR)	(失能傷害損失日數 *1000000)/總經歷工時	15	0
失能傷害平均損失日數	SR/FR	15	0
總合傷害指數	√((FR*SR)/1000)	0.15	0
失能傷害年千人率	(年間死傷人數*1000)/年間平均勞動人數	38.37	19.85

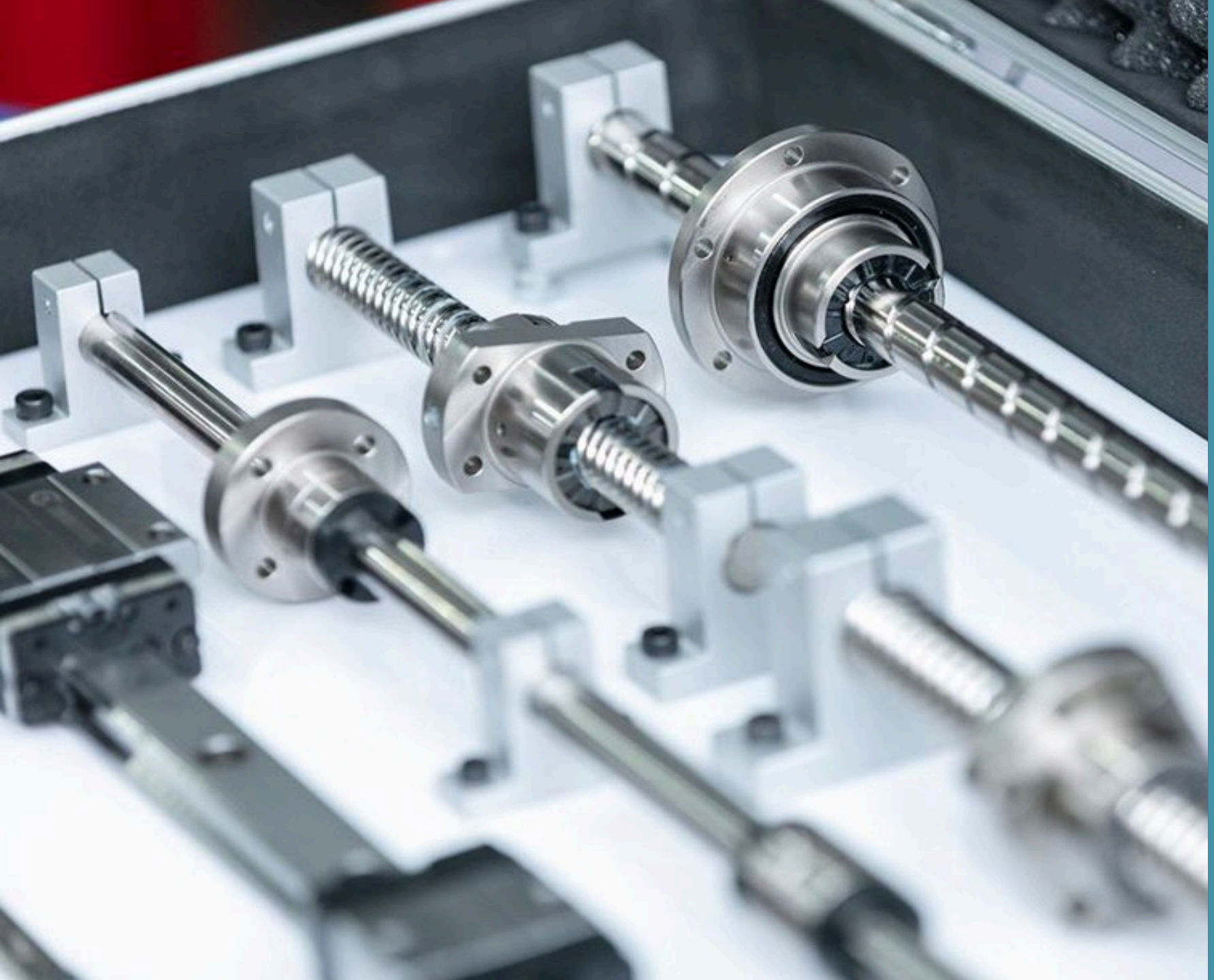

6. 客戶服務與供應商管理

6.1客戶服務

全球傳動致力於提供優良的品質與服務，透過各項資訊蒐集，例如客戶滿意度調查、品質異常、客訴問題等，我們持續改善與優化，並設置產品服務課，此單位負責售後服務，積極為客戶提供解決方案，提升產品的服務品質。

6.1.1客戶健康安全與有害物料管理

全球傳動的產品運用主要在自動化設備、傳輸設備與機械人設備等等，雖然材料一切遵照RoHS規範，不含任何有毒物質。主要還是公司的產品與其他設備結合時，其精度與順暢度均能符合客戶要求，確保客戶在銷售該公司產品時能夠維持機構的安全性。

6.1.2客戶隱私

全球傳動深知隱私的重要性，我們非常重視每位客戶之隱私，採取嚴格標準以保障客戶隱私、個人資料的保密，要求每位員工入職時需簽訂全球傳動「員工保密協議書」，另外客戶有自己機台的專利時，我們也會與客戶簽署「產品保密協議書」，使客戶更加安心使用全球傳動的產品。

6.1.3客戶滿意度

客戶滿意是企業經營的基本責任，也是最有力的行銷工具與語言，經由滿意度調查、經常性拜訪和交流、參展，以及完善的售前諮詢、售後服務，使客戶安心選擇我們的產品，協助客戶的產品在市場上更具競爭力。

2018年針對259家客戶做滿意度調查，統計後整體客戶滿意度為95%，透過客戶回饋的建議，公司將針對交期、價格等滿意度較低的部分進行改善，使客戶對我們的產品更加有信心。

6.2供應商關係

全球傳動一直將供應商視為重要合作夥伴，我們與供應商長期合作並培養穩定之供應商，以建立永續發展的供應鏈。本公司的供應商組成主要以加工及鋼鐵原料，都是台灣在地供應商。我們除了兼顧供應商品質外，為保護地球的永續發展及生態，全球傳動特別針對供應商及承攬商訂定相關政策，做為環境管理系統及職業安全衛生系統運作方針，並請廠商配合及支持本公司落實環境保護之理念，同時許供應商與全球傳動共同善盡企業的社會責任。

公司除兼顧供應商產品的品質、交期與價格之外，依據傳動元件行業制定「供應商企業社會責任管理作業規範」進行管理，期待供應商針對道德、勞動人權、環境、健康安全與管理系統等各方面，共同善盡企業的社會責任，並做好風險管理與營運持續計劃。

全球傳動自2013年起開始對供應商進行企業社會責任風險評估，並進一步對於評估結果為中高及高風險之供應商進行管控。目前持續每年進行稽核，針對新供應商經由社會、經濟、環境及供應鏈判斷準則加以風險評估，並篩選為正式供應商。未達成目標之供應商將實施輔導，輔導後卻仍無法有效改善缺失之供應商，則列入禁限用廠商名單之中。

線軌產品供應商品質稽核統計表

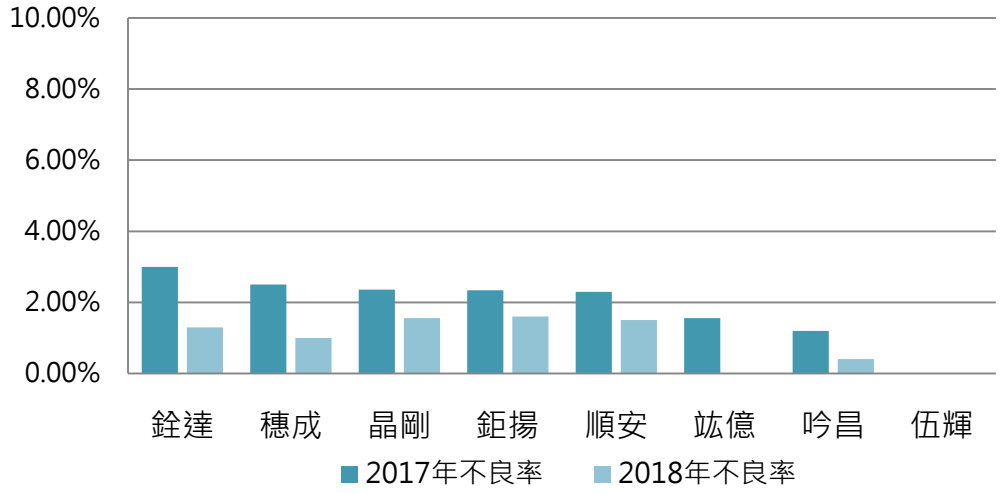

螺帽產品供應商不良品統計表

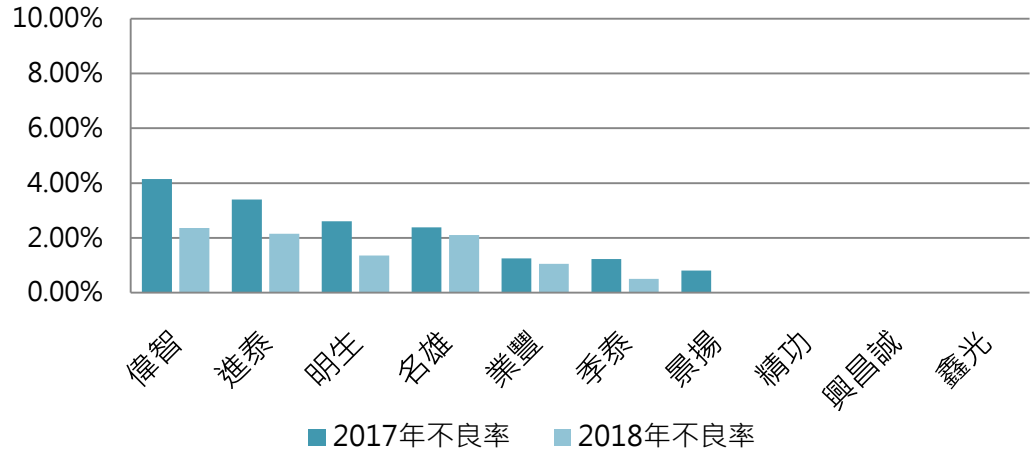

7. 社會責任

全球傳動秉持著「取之於社會，用之於社會」的回饋精神，做為落實企業社會責任之核心精神，除了健全公司治理、關心環境保戶及落實員工照顧的責任外，更主動積極面對弱勢關懷及發展環境永續等社會議題，結合公司資源並鼓勵員工投入社會關懷，散播企業精神提升社會向上。

7.1敦親睦鄰的回饋

全球傳動為綠化環境，在廠區的設計上以無圍籬且設置環廠步道，並於公司旁認養公園，提供良好的環境讓附近居民活動，提升在地社區整體的生活品質。公司於中秋節會辦理烤肉大會及電影觀賞，邀請附近居民一同共襄盛舉。

7.2產學合作

全球傳動積極與政府、學校推動多元化的產學合作計畫，例如: 雙軌旗艦計畫、產學訓專班、產學攜手計畫、階梯式建教合作等實習機會，我們目前合作學校有17間，每年約90位學生進廠實習，每年實習期滿繼續留任服務的比例為70%，提供多元學習機會，讓學生學以致用與產業接軌，提升台灣競爭力。

全球傳動也與台北科技大學共同合辦「全球傳動智能自動化創意實作競賽」，目前已辦理四屆，第五屆也正在台北科技大學如火如荼的展開，未來活動將展至全台灣。鼓勵學生發揮創意實際參與，並帶動機械領域的研發與能量。

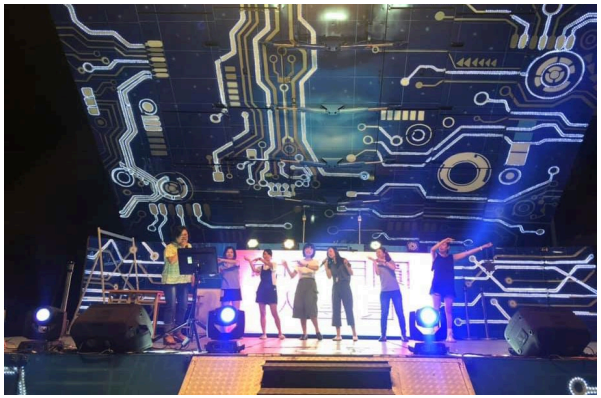

中秋節烤肉大會

參訪活動

全球傳動智能自動化創意實作競賽

GRI 永續性報導準則(GRI準則)對照表

主 題	GRI 準則 2016	揭露內容	章 節	頁碼
組織概況	GRI 102-1一般揭露	組織名稱	3.1.1公司介紹、沿革、組織	9
	GRI 102-2一般揭露	活動、品牌、產品與服務	3.1.2產品服務技術 6.1.2客戶隱私	9 31
	GRI 102-3一般揭露	總部位置	3.1.1公司介紹、沿革、組織	9
	GRI 102-4一般揭露	營運據點	3.1.1公司介紹、沿革、組織	9
	GRI 102-5一般揭露	所有權與法律形式	3.1.1公司介紹、沿革、組織	9
	GRI 102-6一般揭露	提供服務的市場	3.1.2產品服務技術	9
	GRI 102-7一般揭露	組織規模	3.1.1公司介紹、沿革、組織	9
	GRI 102-8一般揭露	員工與其他工作者的資訊	5.2.1人力聘僱	21
	GRI 102-9一般揭露	供應鏈	6.1.2客戶隱私	31
	GRI 102-10一般揭露	組織與其供應鏈的重大改變	3.1.1公司介紹、沿革、組織	9
	GRI 102-11一般揭露	預警原則或方針	3.3風險評估及危機管理	14
	GRI 102-12一般揭露	外部倡議	3.2.3參與協會&公會	14
	GRI 102-13一般揭露	公協會的會員資格	3.2.3參與協會&公會	14
策略	GRI 102-14一般揭露	決策者的聲明	2.1董事長的話 2.2總經理的話 2.3TBI MOTION CSR願景與目標願景	3 4 5
	GRI 102-15一般揭露	關鍵衝擊、風險及機會	3.3風險評估及危機管理	14

主 題	GRI 準則 2016	揭露內容	章 節	頁碼
倫理與誠信	GRI 102-16一般揭露	價值、原則、標準及行為規範	3.3風險評估及危機管理	14
治理	GRI 102-18一般揭露	治理結構	3.1公司簡介與公司治理	9
利害關係人溝通	GRI 102-40一般揭露	利害關係人團體	3.2.1利害關係人及重大考量面鑑別方式	12
	GRI 102-41一般揭露	團體協約	5.2.1人力聘僱	21
	GRI 102-42一般揭露	鑑別與選擇利害關係人	3.2.1利害關係人及重大考量面鑑別方式	12
	GRI 102-43一般揭露	與利害關係人溝通的方針	3.2.1利害關係人及重大考量面鑑別方式 6.1.2客戶隱私	12 31
	GRI 102-44一般揭露	提出之關鍵主題與關注事項	3.2.1利害關係人及重大考量面鑑別方式 6.1.2客戶隱私	12 31
報導實務	GRI 102-45一般揭露	合併財務報表中所包含的實體	1.4報告書依據	1
	GRI 102-46一般揭露	界定報告書內容與主題邊界	1.2報告書內容	1
	GRI 102-47一般揭露	重大主題表列	3.2.2利害關係人溝通	13
	GRI 102-48一般揭露	資訊重編	1.4報告書依據	1
	GRI 102-49一般揭露	報導改變	1.4報告書依據	1
	GRI 102-50一般揭露	報導期間	1.3報告書撰寫	1
	GRI 102-51一般揭露	上一次報告書的日期	1.3報告書撰寫	1
	GRI 102-52一般揭露	報導週期	1.3報告書撰寫	1
	GRI 102-53一般揭露	可回答報告書相關問題的聯絡人	1.5聯絡方式	1
	GRI 102-54一般揭露	依循GRI準則報導的宣告	1.2報告書內容	1
	GRI 102-55一般揭露	GRI內容索引	1.2報告書內容	1
	GRI 102-56一般揭露	外部保證/確信	1.2報告書內容	1

GRI 永續性報導準則(GRI準則)對照表

主 題	GRI 準則 2016	揭露內容	章 節	頁碼
經濟效益	GRI 103-1管理方針	解釋重大主題及其邊界	3.2.2利害關係人溝通	13
	GRI 103-2管理方針	管理方針及其要素	3.3風險評估及危機管理	14
	GRI 201-1經濟績效	組織所產生及分配的直接經濟價值	3.1.3財務績效	10
	GRI 201-2經濟績效	氣候變遷所產生的財務影響及其他風險與機會	3.1.3財務績效	10
	GRI 201-3經濟績效	定義福利計劃義務與其他退休計畫	3.1.3財務績效	10
	GRI 201-4經濟績效	取自政府之財務補助	3.1.3財務績效	10
反貪腐	GRI 205-3反貪腐	已確認的貪腐事件及採取的行動	3.3風險評估及危機管理	14
能源	GRI 302-1能源	組織內部的能源消耗量	4.2汙染排放與廢棄物管理	18
	GRI 302-2能源	組織外部的能源消耗量	4.2汙染排放與廢棄物管理	18
	GRI 302-3能源	能源密集度	4.2汙染排放與廢棄物管理	18
排放	GRI 305-1排放	直接(範疇一)溫室氣體排放	4.1能源節約與管理	17
	GRI 305-2排放	能源間接(範疇二)溫室氣體排放	4.1能源節約與管理	17
	GRI 305-3排放	其它間接(範疇三)溫室氣體排放	4.1能源節約與管理	17
	GRI 305-4排放	溫室氣體排放密集度	4.1能源節約與管理	17
	GRI 305-5排放	溫室氣體排放減量	4.1能源節約與管理	17

主 題	GRI 準則 2016	揭露內容	章 節	頁碼
廢汙水和廢棄物	GRI 306-1廢汙水和廢棄物	依水質及排放目的地所劃分的排放水量	4.2汙染排放與廢棄物管理	18
	GRI 306-2廢汙水和廢棄物	按類別及處置方法劃分的廢棄物	4.2汙染排放與廢棄物管理	18
	GRI 306-4廢汙水和廢棄物	廢棄物運輸	4.2汙染排放與廢棄物管理	18
	GRI 306-5廢汙水和廢棄物	受放流水及其他（地表）逕流排放而影響的水體	4.2汙染排放與廢棄物管理	18
有關環境保護的法規遵循	GRI 307-1有關環境保護的法規遵循	違反環保法規	4.2汙染排放與廢棄物管理	18
勞雇關係	GRI 401-1勞雇關係	新進員工和離職員工	5.2.1人力聘僱	21
	GRI 401-2勞雇關係	關於營運變化的最短預告期	5.2.1人力聘僱	21
	GRI 401-3勞雇關係	育嬰假	5.2.1人力聘僱	21
職業安全衛生	GRI 403-2職業安全衛生	傷害類別，傷害、職業病、損工日數、缺勤等比率，以及因公死亡件數	5.4建置安心的工作場所	28
	GRI 403-3職業安全衛生	與其職業有關之疾病高發生率與高風險的工作者	5.4建置安心的工作場所	28
訓練與教育	GRI 404-1訓練與教育	每名員工每年接受訓練的平均時數	5.3多元化教育訓練	26
	GRI 404-2訓練與教育	提升員工職能及過渡協助方案	5.3多元化教育訓練	26
	GRI 404-3訓練與教育	定期接受績效及職業發展檢核的員工比例	5.3多元化教育訓練	26

GRI 永續性報導準則(GRI準則)對照表

主 題	GRI 準則 2016	揭露內容	章 節	頁碼
員工多元化與平等機會	GRI 405-1員工多元化與平等機會	治理單位與員工的多元化	5.2.1人力聘僱	21
不歧視	GRI 406-1不歧視	歧視事件以及組織採取的改善行動	5.2.2員工權益	21
供應商社會評估	GRI 414-1供應商社會評估	新供應商使用社會準則篩選	6.2供應商關係	32
	GRI 414-2供應商社會評估	供應鏈中負面的社會衝擊以及所採取的行動	6.2供應商關係	32
顧客健康與安全	GRI 416-1顧客健康與安全	評估產品和服務類別對健康和安全的影響	6.1客戶服務	31
	GRI 416-2顧客健康與安全	違反有關產品與服務的健康和安全法規之事件	6.1客戶服務	31
行銷與標示	GRI 417-1行銷與標示	產品和服務資訊與標示的要求	6.1客戶服務	31
	GRI 417-2行銷與標示	未遵循產品與服務之資訊與標示法規的事件	6.1.2客戶隱私	31
客戶隱私	GRI 418-1客戶隱私	經證實侵犯客戶隱私或遺失客戶資料的投訴	6.1.3客戶滿意度	31
社會經濟法規遵循	GRI 419-社會經濟法規遵循	違反社會與經濟領域之法律和規定	6.1.3客戶滿意度	31

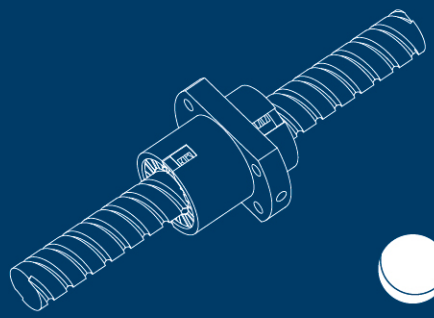

實現科技的
無限可能

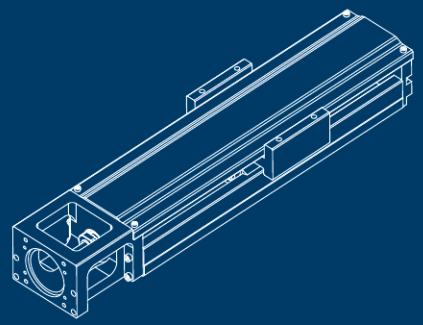

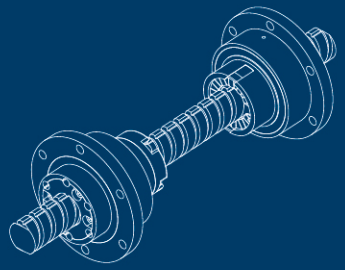

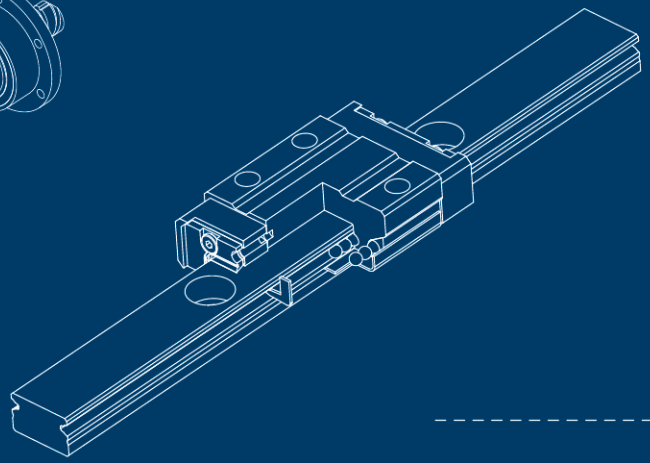

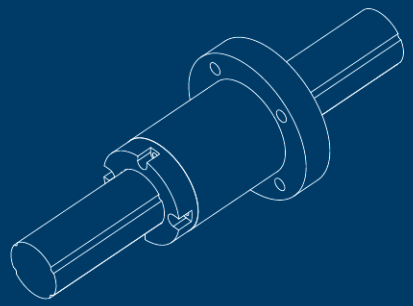

誠信 INTEGRITY
品質 QUALITY
合作 COOPERATION
專業 PROFESSION
創新 INNOVATION

TBI TBIMOTION®

全球傳動科技股份有限公司
23876 新北市樹林區三多路123號
TEL: +886-2-2689-2689
FAX: +886-2-2688-5933
E-mail: tbimotion@tbimotion.com.tw